FREDERIKSBERG KOMMUNE
TEKNISK DIREKTORAT

BYGGESAG

J. nr. 1417 / 85	Matr. nr. 40 z
Gadenavn og nr. Ewaldsensvej 8-12, Frøbels Alle 1-7	
Modtaget d. 12. DEC. 1985	
Byggetilladelse d. 30. DEC. 1985 Påbegyndt d. 3/3 86 Færdigm. d.	
Attest d. 18. JUN. 1986	Depositum kr. Modtaget Frigivet
Arkiv d.	Annulleret

not 1/4-86 1/5-86 NOTA

TD 102-057. 4000. FB 831990

Meddelelse til stadslandinspektøren	Attest for naboskel Vejlinieattest	Kort med eftermåling	Kort med projekteret bebyggelse	Skorstensattest	Kedelattest
Deklarationer	m. skr. af /	m. skr. af /	m. skr. af /	m. skr. af /	m. skr. af /
Stadslandinspektørens kontor					
Byplanafdelingen					
Bygningsinspektoratet					
Brandvæsenet					
Ing. afd. I — Værkerne					
Ing. afd. I — Installations-afdelingen					
Ing. afd. II — Vejafdelingen					
Ing. afd. II — Stadsgartneren					
Spildevandskontoret					

Sikringsrum til ..... personer i ..... rum.

Rapport afgivet til sekretariatet					

Eftersyn	Bemærkninger
26-3-86	Synet, kun halvdelen af vinduerne er udskiftet indtil nu. J.O.
22-5-86	Synet udskiftning af samtlige vinduer i orden.

Genpart

FREDERIKSBERG KOMMUNE
TEKNISK DIREKTORAT

BYGNINGSINSPEKTORATET
AO/BH

FREDERIKSBERG RAADHUS
2000 KØBENHAVN F. 000 FREDERIKSBERG
TLF. (01) 19 21 21 - LOKAL 3321.

DEN 18. juni 1986.
J. NR. 1417/85.

IBRUGTAGNINGS-TILLADELSE

Vedrørende matr. nr. 4o z af Frederiksberg, Frøbels Allé 1-7, Ewaldsensvej 8-12.

I henhold til byggelovens § 16, stk. 2, tillades følgende på ovennævnte ejendom udførte byggearbejde taget i brug:

Udskiftning af samtlige vinduer og altandøre i ejendommen.

Denne tilladelse har alene relation til byggeloven, bygningsreglementet, lov om kommuneplanlægning, lokalplaner, byplanvedtægter, byggeservitutter for så vidt angår kommunalbestyrelsens påtaleret til disse, samt til vejlovgivningen for så vidt angår kommunalbestyrelsens kompetence som vejmyndighed.

J. Hvenegård-Lassen

/

P. Tang

TD 102-068. 2000. FB 841678

Genpart

FREDERIKSBERG KOMMUNE
TEKNISK DIREKTORAT
BYGNINGSINSPEKTORATET

FREDERIKSBERG RAADHUS
~~2000 KØBENHAVN~~ 2000 FREDERIKSBERG
TLF. (01) 19 21 21 - LOKAL 3321.

DEN 18. juni 1986.
J. NR. 1417/85.

AO/BH

A/S Plastmontage,
Thorsvej 9,
4loo Ringsted.

Vedrørende matr. nr. 4o z af Frederiksberg, **Frøbels Allé 1-7, Ewaldsensvej 8-12.**

Direktoratet har d.d. tilsendt ejeren af ovennævnte ejendom meddelelse om, at følgende på ejendommen udførte byggearbejde er tilladt taget i brug:

Udskiftning af samtlige vinduer og altandøre i ejendommen.

J. Hvenegård-Lassen

P. Tang

02-068a. 3000. FB 841679

BYGGESAG

Hører til Byggetilladelse af
3 0 DEC. 1985
FREDERIKSBERG KOMMUNE
TEKNISK DIREKTORAT

J. nr. 1417/85 - 1

Matr. nr. 40 z

Gadenavn og nr. Ewaldsensvej 8-12 - Frøbels Alle 1-7

Skrivelsens dato 2.12.1985

Ansøger Plastmo

Ejer ejerlejligheder

Der ansøges om tilladelse til ~~udskiftning af vinduer~~

Modtaget i byggesagsekspeditionen 12. DEC. 1985

	Erklæring udbedes fra		Tilstillet	Afgivet	Tilstillet	Afgivet
	Sekretariatet					
	Byplanafdelingen					
	Byplanafdelingen					
	Stadslandinspektørens kontor					
X	Bygningsinspektoratet ER		16.12.85	17/12-85		
	Bygningsinspektoratet					
	Afd. for bærende konstruktioner					
	Brandvæsenet					
	Arkitektafdelingen					
	Ing. afd. II Ing. afd. I	Værkerne				
		Installationsafdelingen				
		Vejafdelingen				
		Stadsgartneren				
	Spildevandskontoret					
	Huslejenævnet					
	Miljøkontoret					
	Stadsdyrlægen					

TD 102-016. 8000. FB 841358

Hertil hører 2 tegninger i 3 eksemplarer.

Bemærkninger vedrørende sagen:

A 12. DEC. 1985

Ingen relevante servitutter

13. DEC. 1985

Gebyrberegning 70 lejligheder á 170,- kr = 11.900,-

Ibrugtagningstilladelse 1417/85
Vedr. matr. nr. 40z af Frbg.
Frøbels Allé 1-7
Ewaldsensvej 8-12

BH/LB/BH

Udskiftning af samtlige vinduer og altandøre i ejendommen.

1. Advokatfirmaet
Gangsted-Rasmussen
Gammel Torv 6
1011 K.

(G)

10-6-86
R.O.
[signature]

2. a/s Plastmontage
Thorsvej 9
4100 Ringsted.

(H)

18. JUN. 1986

FREDERIKSBERG KOMMUNE
TEKNISK DIREKTORAT

BYGNINGSINSPEKTORATET

Genpart

FREDERIKSBERG RAADHUS
2000 KØBENHAVN F.
TLF. (01) 19 21 21 - LOKAL 3323.

DEN 30. december 1985.

J. NR. 1417/85.

ER/EA

BYGGETILLADELSE

Vedrørende matr. nr. 40 z af Frederiksberg, Ewaldsensvej 8-12, Frøbels Allé 1-7.

På grundlag af ansøgning af 2/12 1985
om tilladelse til på ovennævnte ejendom at udskifte samtlige vinduer og altandøre,

meddeles herved byggetilladelse.

Byggetilladelsen har alene relation til byggeloven, bygningsreglementet, lov om kommuneplanlægning, lokalplaner, byplanvedtægter, byggeservitutter, for så vidt angår kommunalbestyrelsens påtaleret til disse, samt vejlovgivningen, for så vidt angår kommunalbestyrelsens kompetence som vejmyndighed.

Byggetilladelsen er gyldig i 1 år fra dato.

Byggearbejdet må ikke påbegyndes, før skriftlig meddelelse er givet til teknisk direktorat. Meddelelsen skal indeholde oplysning om, hvem der forestår arbejdets udførelse.

Er arbejdet ikke påbegyndt senest 1 måned efter det anmeldte tidspunkt for påbegyndelse, eller har arbejdet været standset længere end 1 måned, skal ny påbegyndelse anmeldes til teknisk direktorat. Varer standsningen mere end 1 år, skal ny byggetilladelse indhentes.

Skriftlig meddelelse om arbejdets afslutning skal gives til teknisk direktorat.

Byggearbejdet må ikke tages i brug, før tilladelse til ibrugtagning er udstedt.

Bestemmelserne i byggelov og bygningsreglement skal overholdes.

Til byggetilladelsen er knyttet omstående betingelser:

J. Hvenegård-Lassen

/ E.Rostgaard

A/S Plastmontage,
Thorsvej 9,
4100 Ringsted.

Nærværende afgørelse kan for så vidt angår forståelse af byggeloven eller af en i medfør af loven fastsat bestemmelse påklages til boligministeriet, byggestyrelsen. Påklage kan endvidere ske, hvis afgørelsen efter byggestyrelsens vurdering har almindelig interesse eller videregående betydning for klageren. Klagefristen er 4 uger.

TD 102-069. 2000. FB 842081

— / —

Vend.

Betingelser:

1) at faste sidepartier som aftalt udføres med en bredde på max. 50 cm,
2) at vedhæftede "Almindelige betingelser for udskiftning af vinduer i etageboligbyggeri" overholdes.

Opmærksomheden henledes på, at ibrugtagningstilladelse ikke kan meddeles, før der hertil er fremsendt oplysning om byggeudgifter m.v. Oplysningerne skal afgives på vedlagte blanket.

./.

Påbegyndelse af byggearbejde

Matr.nr. 402 af Frederiksberg

Beliggende Roskildevej 8-12

Det ved byggetilladelse af 30. DEC. 1985

J. nr.: 1977/85 tilladte byggearbejde påbegyndes

den 3/3-86

Arbejdets udførelse vil blive forestået af:

Navn:

Stilling: % PLASTMONTAGE

Bopæl: Thorsvej 9

Telefon: Tlf. (03) 61 22 33
4100 Ringsted

TD 102-002.4000. FB 841391

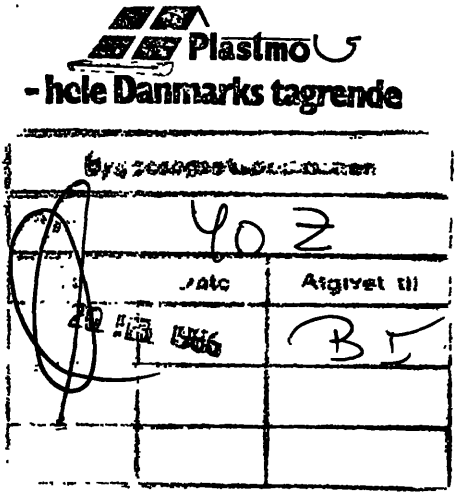

RINGSTED
19.2.86

DANMARK
KGL. POST

ØRE 280 ØRE
Porto

P.B.7977

Frederiksberg Kommune
Teknisk Direktorat
Frederiksberg Raadhus
2000 København F

Plastmo
A/S PLASTMONTAGE

Frederiksberg Kommune
Teknisk Direktorat
Bygningsinspektoratet
Frederiksberg Rådhus
2000 København F

1985-12-02
HN/ul

Hører til Byggetilladelse af
30 DEC. 1985
FREDERIKSBERG KOMMUNE
TEKNISK DIREKTORAT

12 DEC. 1985
J.NR. 1417
BILAG 1

Vedr. : Ansøgning om tilladelse til udskiftning af vinduer.

Mart.nr.: 40 Z af Frederiksberg, beliggende Frøbels Alle 1-7 og Ewaldsensvej 8-12.

Ejer : Foreningen af ejerlejlighedsejere under mart. nr. 40 Z, Frederiksberg. Majoritet ved højesteretsagfører O. Gangsted Rasmussen.

Ansøger : A/S Plastmontage, Thorsvej 9, 4100 Ringsted.

Bilag : 2 stk. opstaltstegninger vedr. vinduesudformningen på facadesiden h.h.v. gårdsiden.

På ovennævnte ejendom, som omfatter ialt 65 eje- og lejemål, ansøges hermed om tilladelse til at udskifte de nuværende trævinduer med nye vinduer udført i PVC.

Alle vinduer/døre udføres indadgående i hvid PVC og med 2-lag isolerrude.

På facadeside udføres vinduer/døre med samme inddeling og udformning som nuværende vinduer. På gårdsiden ændres en nuværende 3 fagstype til 2 fag.

Adresse	Telefon	Telex	Telegramadresse	A/S reg.nr.	Postgiro
Thorsvej 9 DK-4100 RINGSTED	(03) 61 22 33	45 120 plast dk	plastmo	31 123	6 50 15 24

Plastmo

Udskiftningen, som påregnes at ville koste ca. kr. 870.000,- excl. moms, påtænkes opstartet ca. uge 4/86 og afsluttet ca. 8 uger senere.

Medio december 85 påtænkes udført en prøvelejlighed til beboernes nærmere vurdering af de indvendige løsninger.

Ringsted den 2/12-1985
A/S PLASTMONTAGE

Hans Nielsen
Afdelingsleder

Undertegnede ejer/administrator af ejendommen erklærer herved at vi har anmodet A/S Plastmontage om at udføre udskiftningen samt indhente de fornødne tilladelser hertil.

København den _____

JESPER BANG
Advokat
Gl. Torv 6 · Postbox 2004 · 1011 K
Telf. 01-147070

_____

VINDUESUDFORMNING FACADESIDE.

POS. A - 71 STK. STUE.

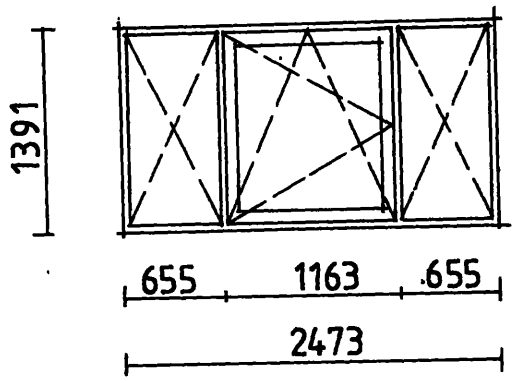

POS. B - 11 STK.

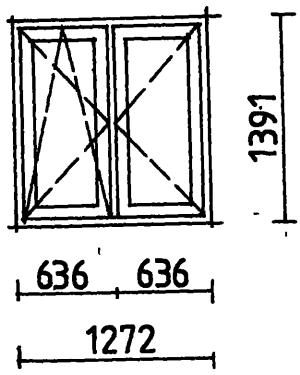

POS. C - 4 STK.

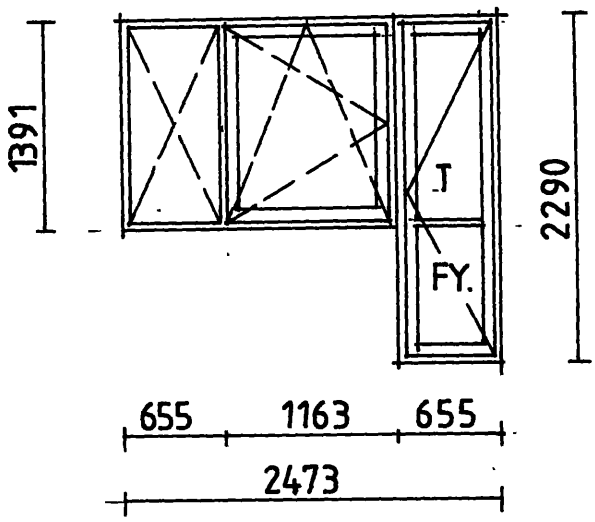

POS. D - 4 STK.

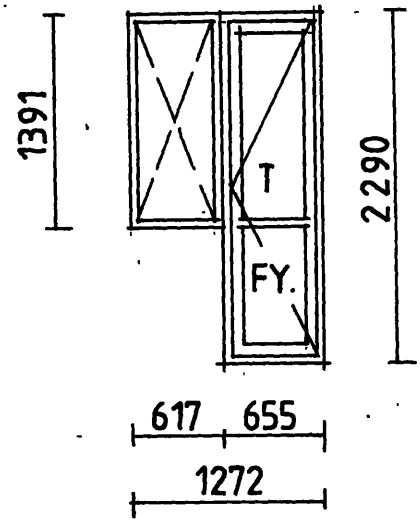

POS. E - 28 STK. TRAPPE.

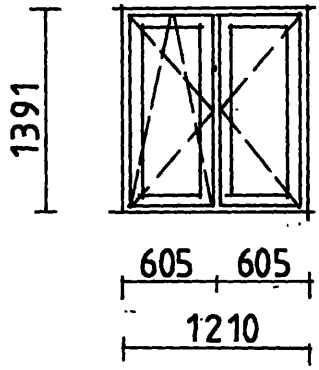

POS. L - 7 STK. OPGANG

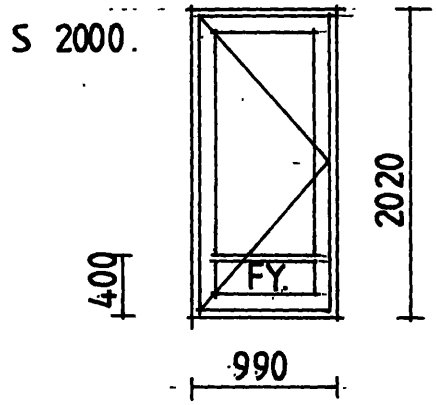

ELEMENTERNE ER SET UDEFRA.
ALLE MÅL ER CA. - OG I MM.

Sag. Vinduesudskiftning på matr. nr 40 Z af Frederiksberg, beliggende Frøbels allé 1-7 og Ewaldsensvej 8 - 12.	Mål. 1:50	Navn. G.B.	Dato 02.12.85.
Emne. Opstalt af vindueselememter udført i 3 kammer karm.	Tegn. nr. (1.)		

Plastmo A/S Plastmontage · Thorsvej 9 · 4100 Ringsted · Tlf. (03) 61 22 33

VINDUESUDFORMNING GÅRDSIDE.

POS. F - 60 STK.

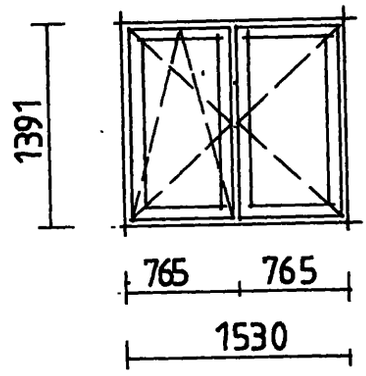

POS. G - 65 STK.

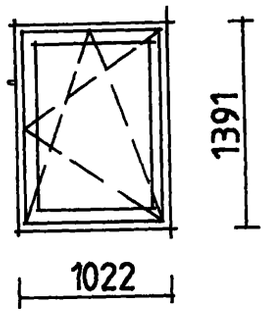

POS. H - 10 STK.

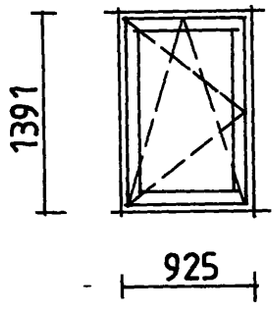

POS. J - 10 STK

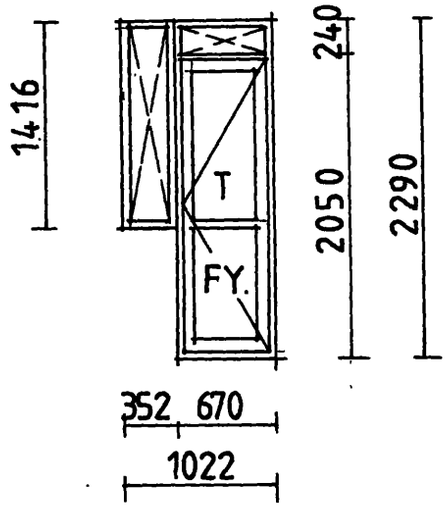

POS. K - 6 STK. KØK. OPGANG.

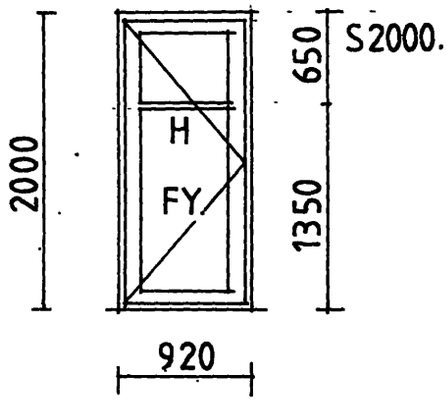

ELEMENTERNE ER SET UDEFRA.
ALLE MÅL ER CA. - OG I MM.

Sag. Vinduesudskiftning på matr. nr. 40 Z af Frederiksberg, beliggende Frøbels allé 1-7 og Ewaldsensvej 8-12.	Mål. 1:50	Navn. G.B.	Dato 02.12.85.
Emne. Opstalt af vindueselementer udført i 3 kammer karm.	Tegn. nr. (2)		

Plastmo A/S Plastmontage · Thorsvej 9 · 4100 Ringsted · Tlf. (03) 61 22 33

POS. A - 71 STK.

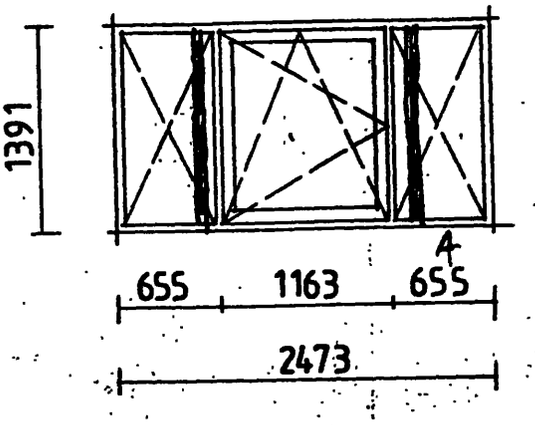

POS. B - 11 STK.

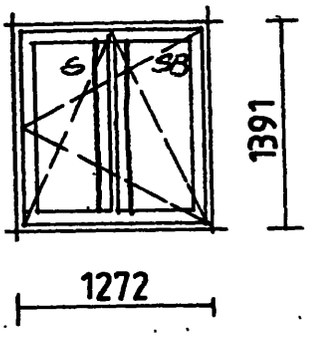

POS. C - 4 STK.

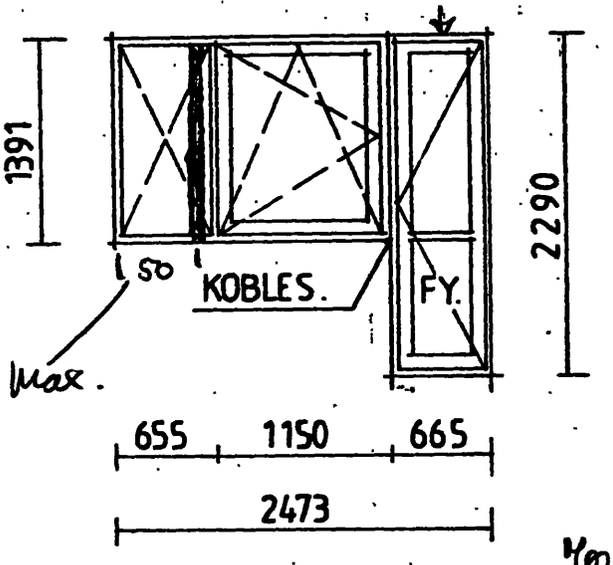

POS. D - 4 STK.

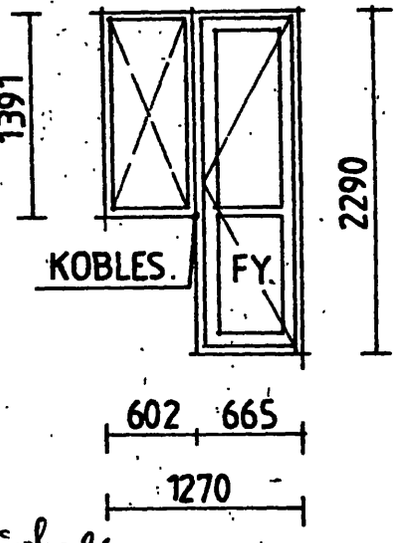

POS. E - 28 STK.

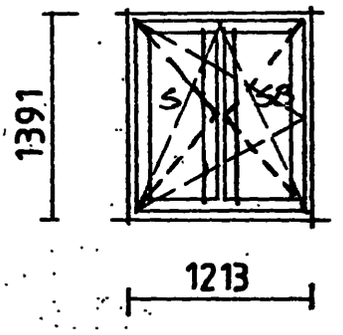

To lejligheder

aftalt ved mede med Mogens Jørgensen Plastmo at første sidepartie gøres smallere

ALLE MÅLER I MM.
ELEMENTERNE ER SET UDEFRA.

medtages som betingelser i byggetilladelsen

EL 14/11-85

Sag. TILBUD NR. 3483. VEDR. FRØBELS ALLÉ.	Mål. 1:50	Navn. G.B.	Dato 03.09.85.
Emne. OPSTALT AF ELEMENTER MED 3 KAMMER KARM.	Tegn. nr. 1		

Plastmo A/S Plastmontage · Thorsvej 9 · 4100 Ringsted · Tlf. (03) 61 22 33

POS. A - 71 STK.

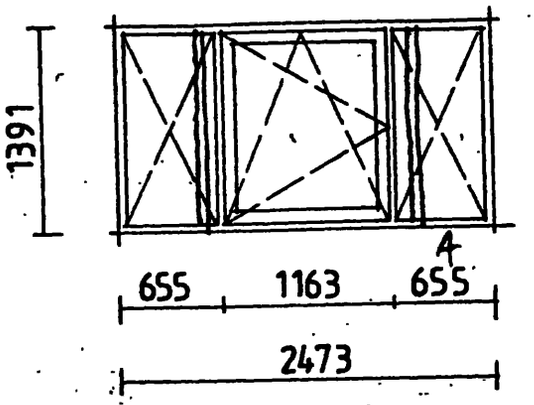

POS. B - 11 STK.

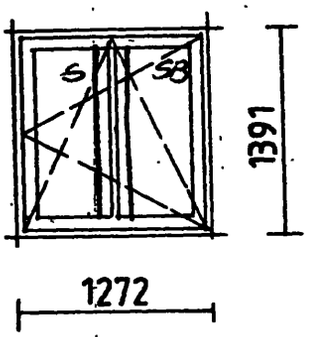

POS. C - 4 STK.

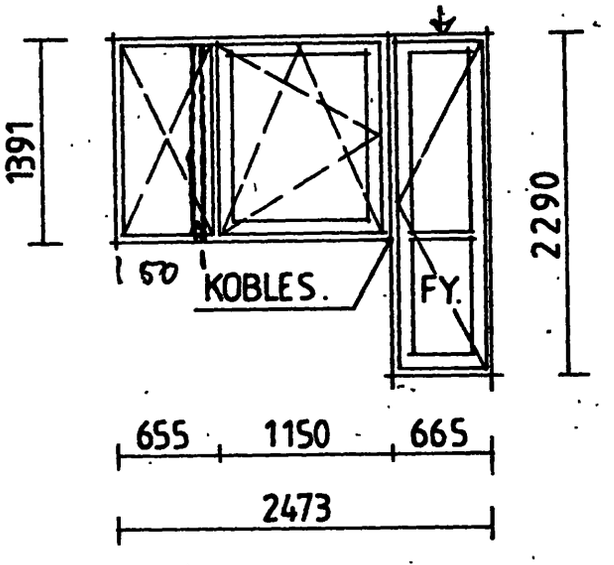

POS. D - 4 STK.

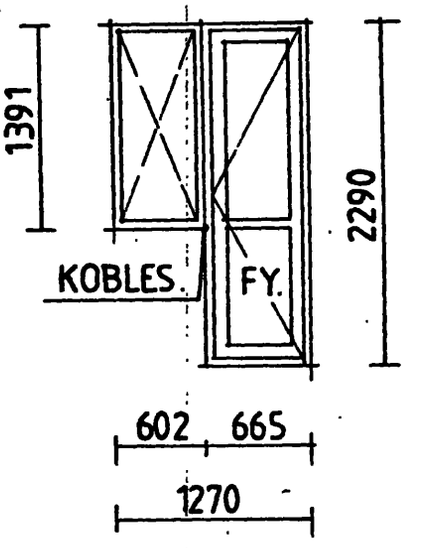

POS. E - 28 STK.

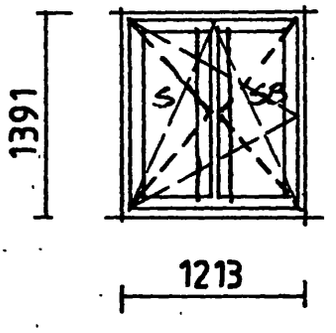

ALLE MÅLER I MM.
ELEMENTERNE ER SET UDEFRA.

Sag. TILBUD NR. 3483. VEDR. FRØBELS ALLÉ.	Mål: 1:50	Navn. G.B.	Dato 03.09.85.
Emne. OPSTALT AF ELEMENTER MED 3 KAMMER KARM.	Tegn. nr. (1.)		

Plastmo A/S Plastmontage · Thorsvej 9 · 4100 Ringsted · Tlf. (03) 61 22 33

